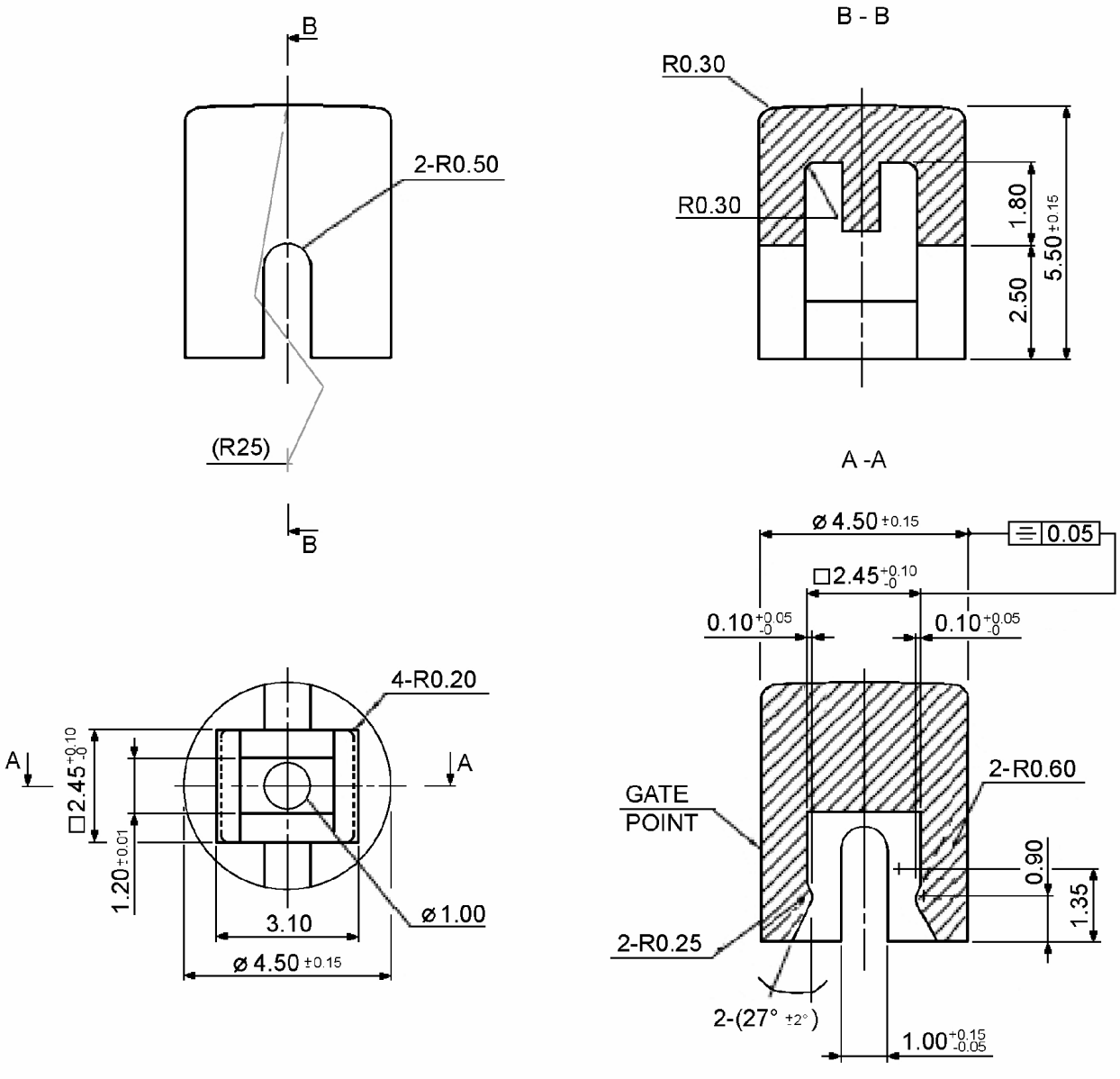

Maßstab					Datum	Name	KTSC-62
Oberfläche					04/06	dr	
				kniffer-switch	30 08 47		Blatt 1/1
Zust	Änderung	Datum	Name				