Delivery or duplication of this document, and the use or communication of the contents thereof, are forbidden without express authority. Offenders are liable to the payment of damages. All rights are reserved in the event of the grant of a Patent or the registration of a Utility Model.

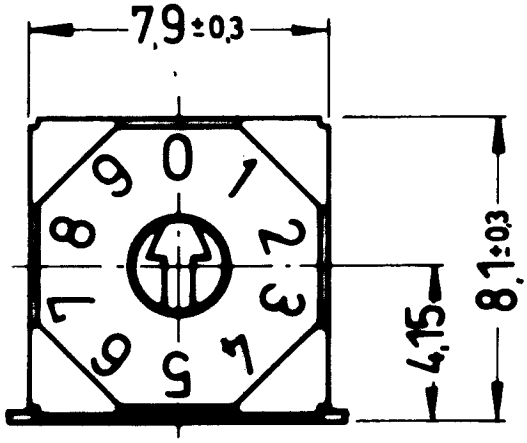

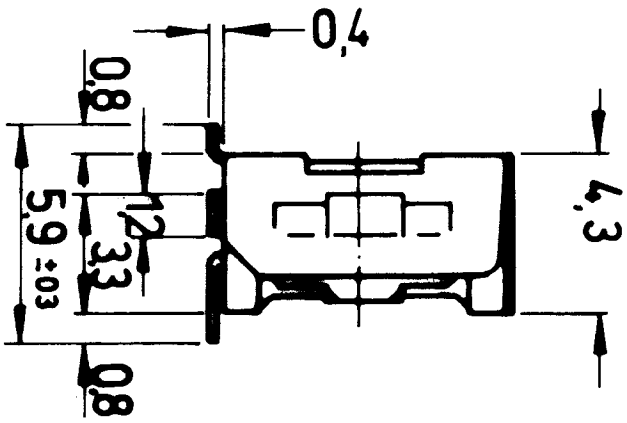

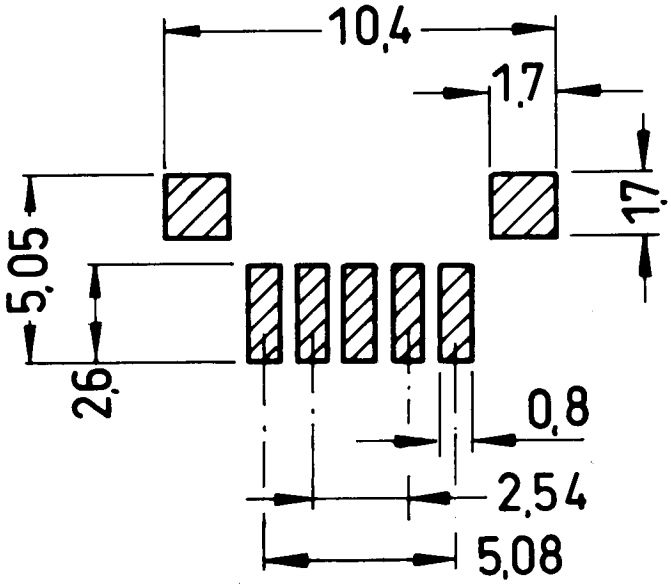

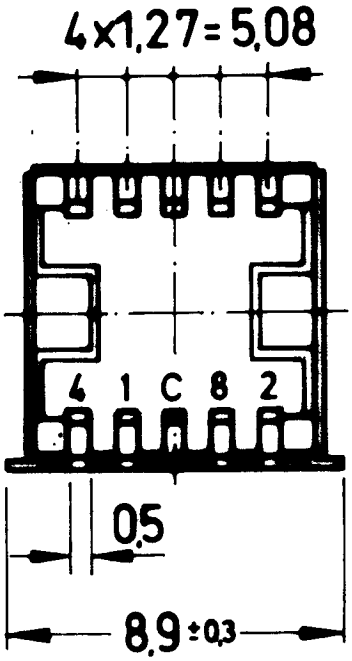

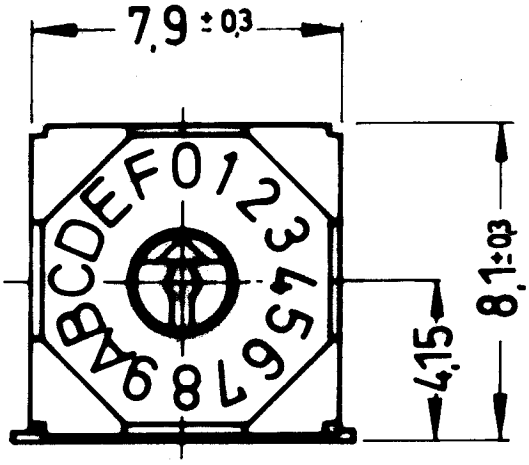

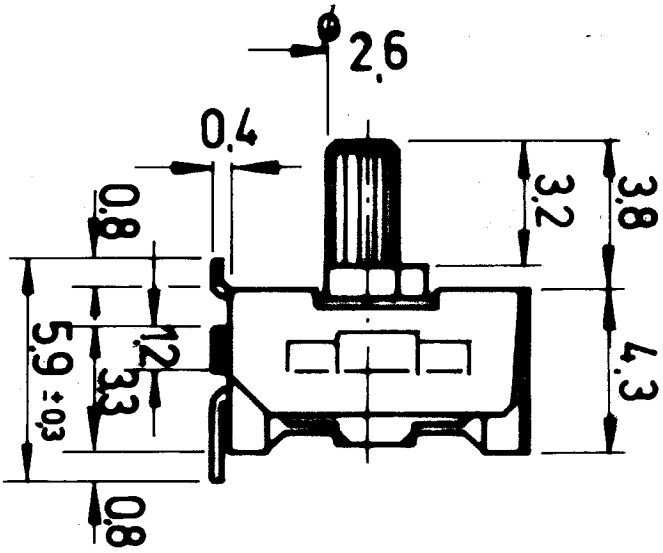

Weitergabe sowie Vervielfältigung dieser Unterlagen, Verwertung und Mitteilung ihres Inhalts nicht gestattet, soweit nicht ausdrücklich zugestanden. Zuwiderhandlungen verpflichten zu Schadenersatz. Alle Rechte für den Fall der Patenterteilung oder GM-Eintragung vorbehalten.

09/98	Korr.	Achsdarstellg.		2.96	ey.
TR	Tag	Ausgabe	Bearbeitung	Name	
			Freigabe:		

SMRR 7000/8000

Initiator-switch

20 25 72

Blatt 1 / 3 Blätter