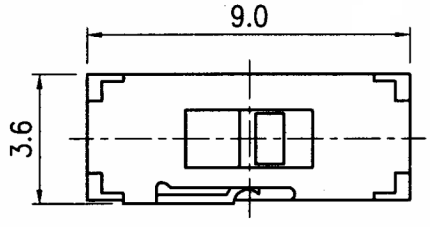

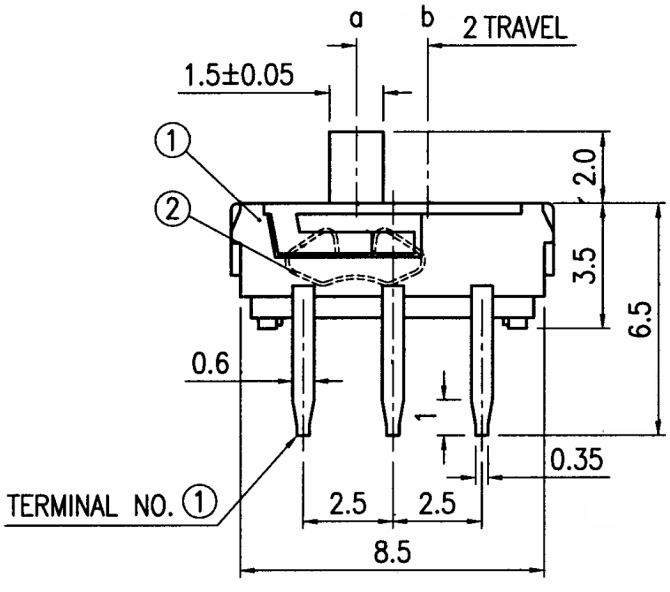

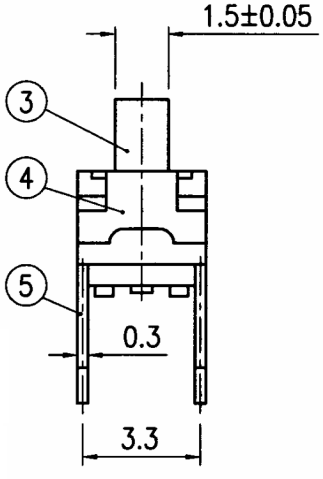

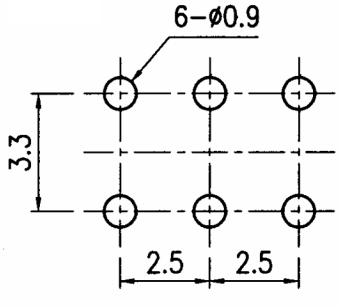

HOLE LAYOUT ⊕ 0.05

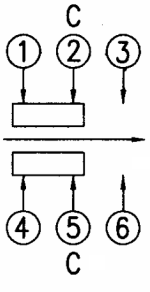

CIRCUIT DIAGRAM
C: COMMON PIN
BOTTOM VIEW

Maßstab					Datum	Name	MMP 221
Oberfläche				Bearb.	07/03	us	
				Gepr.			
				Norm			
				kniffer-switch			30 03 75
Zust.	Änderung	Datum	Name				Blatt 1/1 Bl.